Presă electrică de lubrifiere, pistol de lubrifiere cu unsoare 20L



Instrucțiuni de utilizare

Traducerea instrucțiunilor originale

AVERTISMENT
Citiți instrucțiunile de utilizare înainte de a utiliza unealta. După ce le-ați citit, se recomandă să le păstrați într-un loc ușor accesibil, astfel încât să le puteți consulta din nou atunci când utilizați unealta.

Descriere externă

2. Pregătirea pentru utilizare

1) Deschideți ambalajul și scoateți dispozitivul.

2) Conectați toate accesoriile la aparat.

3) Verificați dacă atât furtunul de înaltă presiune, cât și pistolul sunt conectate corect.

4) Eliberați zăvorul și ridicați capacul, umpleți lubrifiantul, apoi închideți și fixați capacul.

5) Așezați dispozitivul pe o suprafață plană și stabilă.

6) Conectați cablul de alimentare la sursa de alimentare.

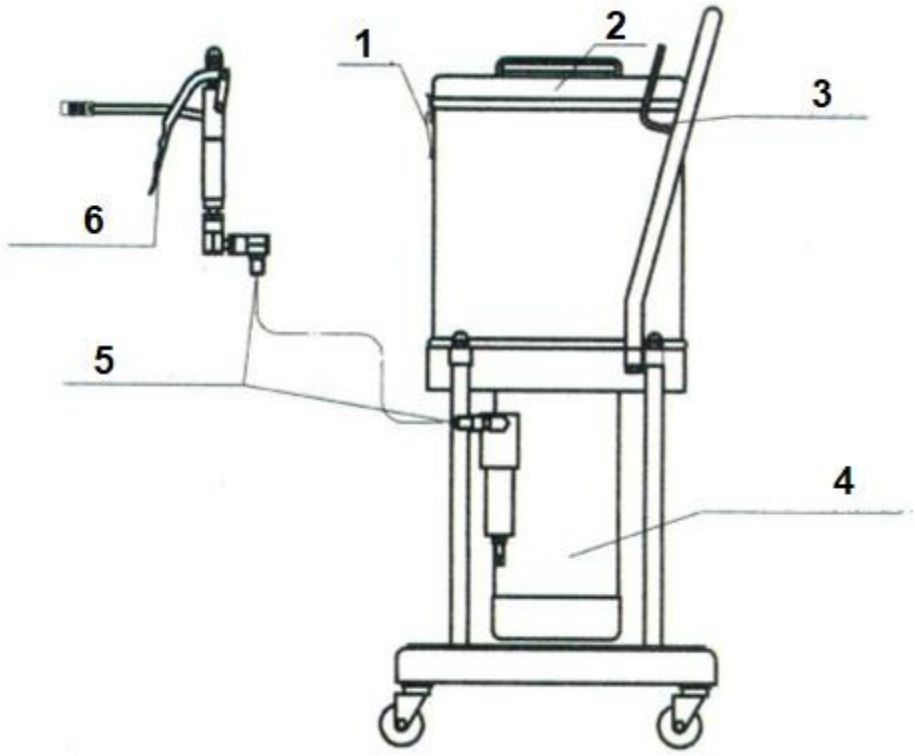

1. Securitate

2. Copertă

3. Pârghie

4. Motor

5. Splitter

6. Pistol

ATENȚIE!

Aveți mare grijă să nu introduceți nisip sau alte obiecte străine în pompă. Acest lucru va deteriora echipamentul.

Reguli generale de siguranță pentru uneltele acționate electric.

Nerespectarea acestor instrucțiuni poate duce la șocuri electrice, incendii sau vătămări grave.
Păstrați cu grijă toate reglementările și instrucțiunile de siguranță pentru referințe ulterioare.
Termenul "unelte electrice" utilizat în textul următor se referă la uneltele electrice alimentate de la rețeaua electrică (cu cablu de alimentare).

1) Siguranța la locul de muncă

(a) Locul de muncă trebuie să fie curat și bine iluminat. Un loc de muncă dezordonat sau o zonă de lucru neiluminată poate provoca accidente.

(b) Nu utilizați această unealtă electrică într-un mediu exploziv în care sunt prezente lichide, gaze sau lichide inflamabile. La lucrul cu scântei se produc scântei, care pot provoca aprindere.

c) Când utilizați aparatul, asigurați-vă că copiii și alte persoane aflate în preajmă se află la o distanță sigură. Distragerea atenției poate duce la pierderea controlului asupra sculei.

2) Lucrul cu grăsime

a) Înainte de a umple din nou rezervorul de lubrifiant, citiți informațiile despre lubrifiantul care urmează să fie utilizat.
b) Nu îndreptați niciodată jetul de lubrifiant spre persoane sau animale.
c) În caz de contaminare a pielii, spălați bine zona cu apă și săpun.
d) În cazul unei deversări/sângerozări a podelei, marcați locul și îndepărtați reziduurile cât mai repede posibil. lubrifianți, astfel încât să nu reprezinte un pericol pentru alt personal. O substanță extrem de alunecoasă poate duce la un accident periculos.

3) Lucrul cu o mașină electrică de lubrifiere.

a) Înainte de a umple din nou rezervorul, este esențial să deconectați alimentarea cu energie electrică a aparatului pentru a minimiza riscul unui accident.

b) În timpul lucrului, aveți grijă să nu îndoiți furtunul de presiune, deoarece acest lucru poate duce la deteriorări.

c) La umplerea rezervorului, acordați o atenție deosebită curățeniei lubrifiantului. Murdăria sau obiectele solide din lubrifiant vor duce la deteriorarea pompei.

d) Controlul presiunii pompei.
Regulatorul de presiune este setat din fabrică la 35 MPa. Nu este necesar să fie reglat în mod standard. În cazul în care regulatorul este dezacordat, este necesară reglarea acestuia:
d1) Deșurubați șurubul care blochează regulatorul.
d2) Dacă mărim presiunea, înșurubăm regulatorul. d3) Dacă scădem presiunea, deșurubăm regulatorul spre exterior.
d4) După efectuarea reglajului, fixați din nou șurubul de reglare.

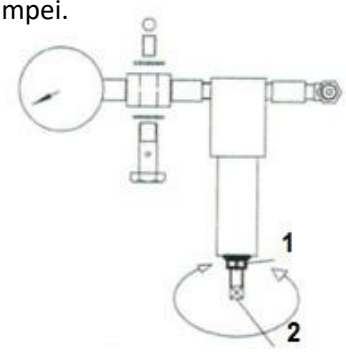

1. Șurub2 . Regulator

NU INSTALAȚI PRESIUNE MAI MARE DE 35 MPa

Orice modificări de proiectare sau ajustări incorecte pot duce la deteriorarea gravă a mașinii și, în cazuri extreme, la vătămări corporale. În cazul în care se efectuează modificări, producătorul este exonerat de orice răspundere în materie de garanție.

e) Reaprovizionarea punctelor de lubrifiere.
e1) Ștergeți calamitatea înainte de a utiliza lubrifiantul. Atașați vârful
la calamitate. e2) Umpleți cantitatea corectă de lubrifiant.
e3) Scoateți vârful din pistol pentru a nu deteriora calamitul.
e4) Dacă echipamentul nu este utilizat pentru o perioadă lungă de timp, asigurați-vă că deconectați alimentarea cu energie electrică, fixați pistolul și furtunul. e5) Dacă pompa nu mai furnizează lubrifiant, nu mai există lubrifiant în rezervor. Opriți funcționarea și
umpleți din nou rezervorul cu lubrifiant.
e6) Deconectați fișa de alimentare. Eliberați siguranța de siguranță, ridicați
capacul. e7) Umpleți rezervorul cu lubrifiant.
e8) Închideți capacul și fixați blocajul de siguranță.

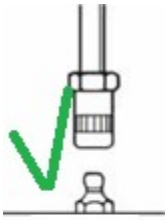



Personalul care operează lubrificatoarele trebuie să aibă o formare actualizată în domeniul sănătății și securității la locul de muncă, corespunzătoare domeniului de aplicare.

După utilizare, trebuie să se efectueze întotdeauna o inspecție vizuală a tuturor conexiunilor și a furtunului de presiune. Pentru ca mașina de lubrifiere să fie pregătită pentru utilizare ulterioară.

4) Întreținere și depozitare

Este esențial să deconectați ștecherul de la rețeaua electrică în timpul oricărei întrețineri pentru a minimiza riscul de șoc. Curățați întreaga unitate cu o cârpă umezită cu apă și săpun.
Nu utilizați solvenți, cantități mari de apă sau aer comprimat de înaltă presiune.
Dacă este necesară depozitarea, citiți fișa tehnică a lubrifiantului.
Dacă depozitarea este inevitabilă, consultați fișa tehnică a lubrifiantului, nu toate tipurile de lubrifiant pot rămâne în unitate.
Depozitați aparatul în cutia sa originală într-un loc cu o temperatură cât mai
stabilă. Fără accesul terților.
În caz de umiditate, nu puneți în funcțiune aparatul până când acesta nu este verificat de un centru de service.

5) Specificații tehnice

MODEL	M78065
Putere	AC 230V 50HZ
Capacitatea rezervorului	20L
Putere	0,35 - 0,5 l/min
Presiunea de ieșire	</= 400 kg/cm2
Temperatura de funcționare	10-40oC
Greutate netă	43 kg
Dimensiuni	360*360*850 mm
Accesorii furnizate	...-pistol; -cablu electric (2,5 m, cu conexiune)
Opțional	-Furtun de înaltă presiune (4 m)

Producătorul își rezervă dreptul de a modifica parametrii ca urmare a îmbunătățirii continue a produsului.

6) Probleme și soluțiile lor

PROBLEMĂ	ACȚIUNI	REZOLVAREA PROBLEMELOR
Pompa nu va porni.	- Verificați dacă cablul nu este tăiat. - Verificați alimentarea cu energie electrică.	- Înlocuiți cablul.
Pompa pornește, dar nu exercită presiune asupra materialului.	-Verificați dacă furtunul și pistolul sunt libere de obstacole; - verificați dacă există lubrifiant în recipient -verificați dacă îmbinările sunt strânse.	- Îndepărtați sursa de obstrucție; - Completați lubrifiantul. - Sigiliu.
Pompa funcționează, dar presiunea este Insuficientă	-Verificați dacă pistolul și furtunul sunt bine strânse. -verificați dacă supapa de siguranță n u e s t e slăbită.	- Strângeți articulațiile; - Reglați supapa de siguranță. supapa de siguranță.
Motorul prezintă scurgeri de lubrifiant.	- Verificați garnitura dintre pompă și motor nu este uzată.	- Înlocuiți garnitura.
Pompa funcționează foarte zgomotos	- Verificați dacă unitatea este asamblată corect.	- Asamblați corect unitatea și strângeți toate componentele.

7) Desene justificative

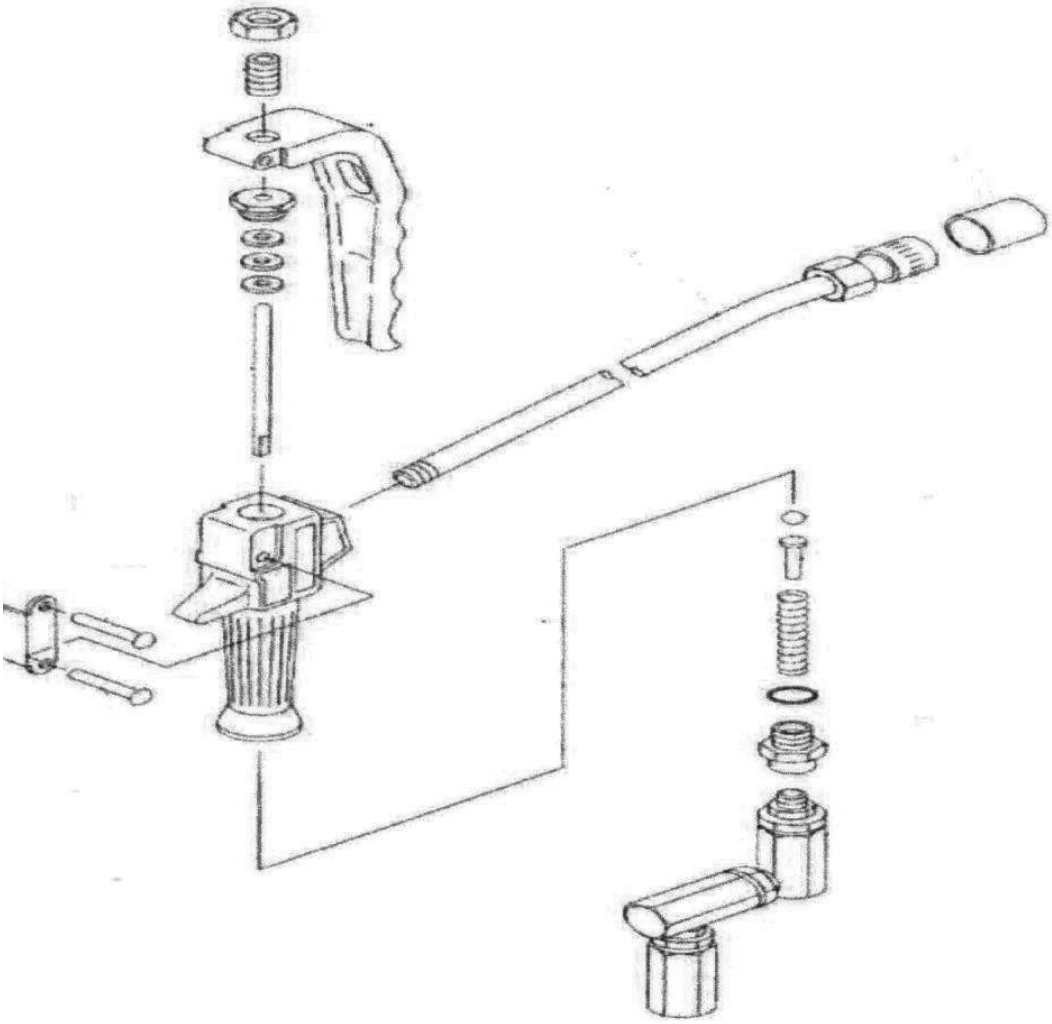

a) Desenarea armei

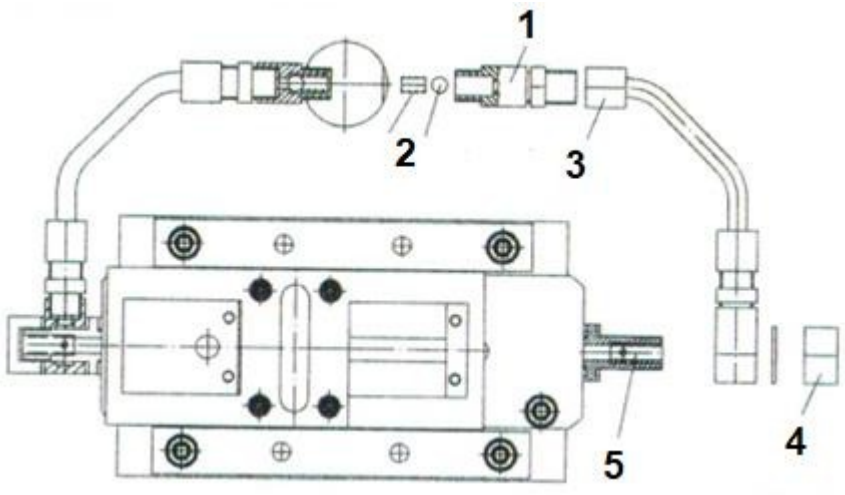

1. Cocoșul

2. Pin

3. Șurub

4. Șurub

5. Filtru

b) Desenul secțiunii transversale a pompei

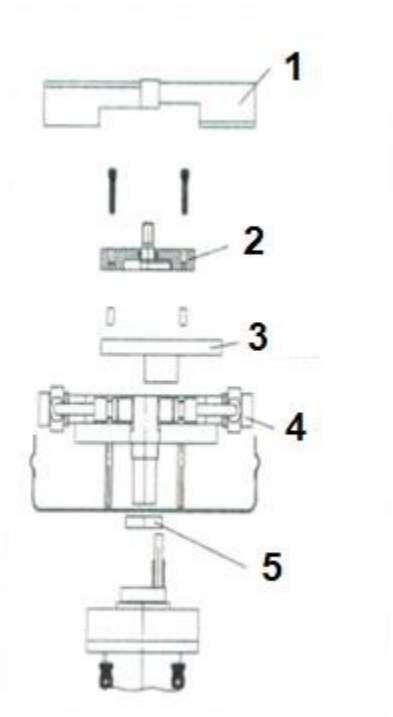

1. Copertă

2. Placă de montaj

3. Bloc de aliaj

4. Pompă

5. Castelul

c) Desenul pompei

8) Explicația pictogramelor



Marcaj care indică conformitatea cu cerințele standardelor europene



La sfârșitul duratei de viață utilă, echipamentul este returnat la centrul de reciclare.



Este esențial să se poarte mănuși de protecție atunci când se lucrează



Este esențial să se poarte protecție pentru ochi atunci când se lucrează.



Citiți instrucțiunile de utilizare înainte de manipulare.



Este strict interzis să țineți furtunurile flexibile în mână. În caz de deteriorare, lubrifiantul poate pătrunde sub piele.